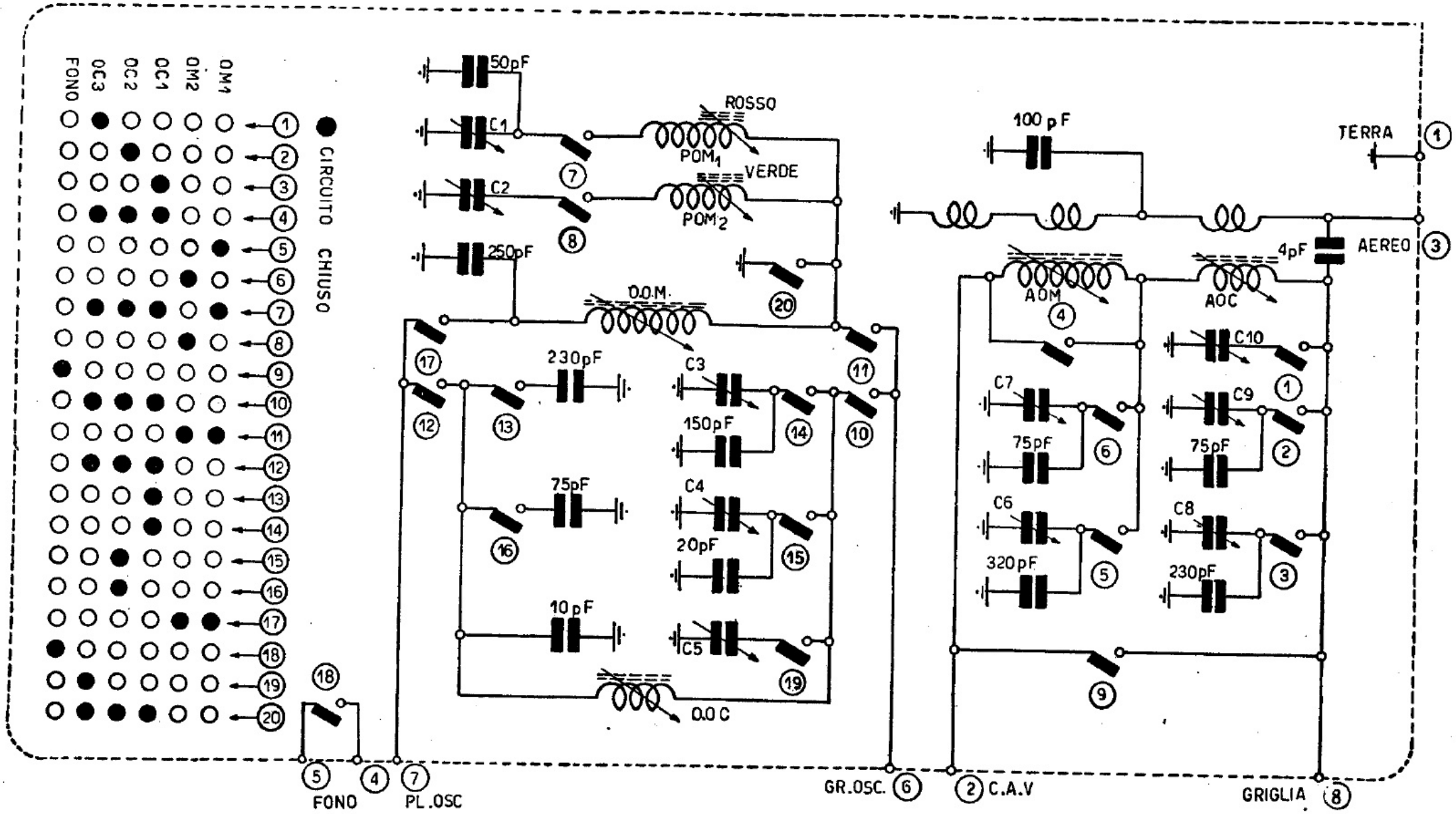

NOVA RADIO - GRUPPO ALTA FREQUENZA Mod P1 - Ad induttori variabili. Gamma onde medie divisa. Tre gamme OC. È presente in alcuni ricevitori, per es. Voce del Padrone 406, Unda R 55/1, ecc.